PONTE GIULIO

Scheda tecnica, base

Codice	**B44CQS12**
Linea	Standard
Peso (kg.)	7,220

Beverino in vitreous china

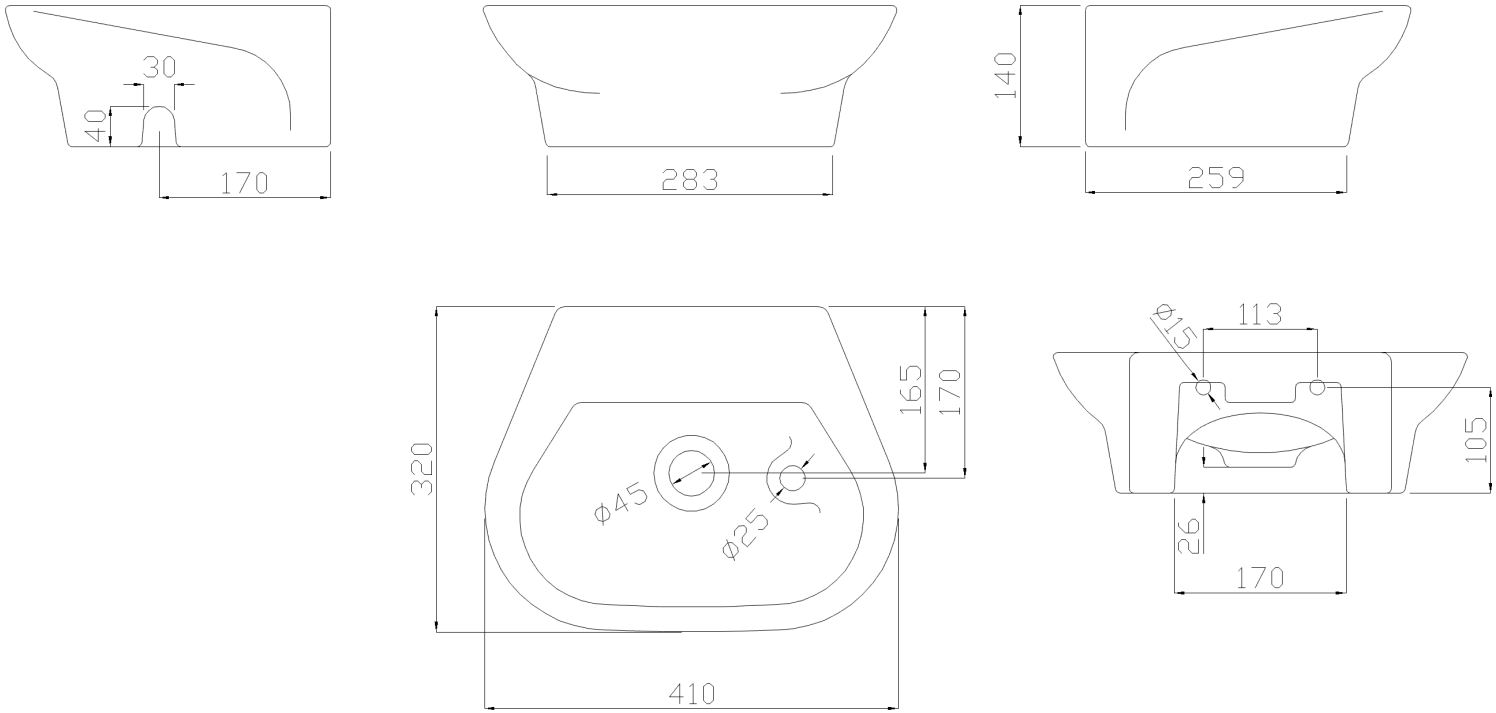

I dati inseriti nel documento non possono essere considerati vincolanti. Ponte Giulio S.p.A. si riserva il diritto di modificare il prodotto descritto e applicare cambiamenti tecnici e costruttivi senza avvisare.
© Ponte Giulio S.p.A., tutti i diritti riservati.